№ 1. Для схемы рисунка 1.1,а:

1) указать характеры нагрузок фаз приёмника Z1, Z2 и Z3;
2) вычислить все комплексные и действующие значения фазных и линейных напряжений приёмника;
3) вычислить все комплексные и действующие значения фазных и линейных токов;
4) построить векторную диаграмму токов и напряжений.

№ 2. Для схемы рисунка 1.1,б:

1) определить напряжение смещения нейтрали $U_{O'O}$;
2) вычислить величины, указанные в задачах 2) и 3) задания № 1;
3) построить векторную диаграмму токов и напряжений.

№ 3. Для схемы рисунка 1.1,с:

1) вычислить величины, указанные в задачах 2) и 3) задания № 1;
2) вычислить комплексный ток нулевого провода;
3) построить векторную диаграмму токов и напряжений.

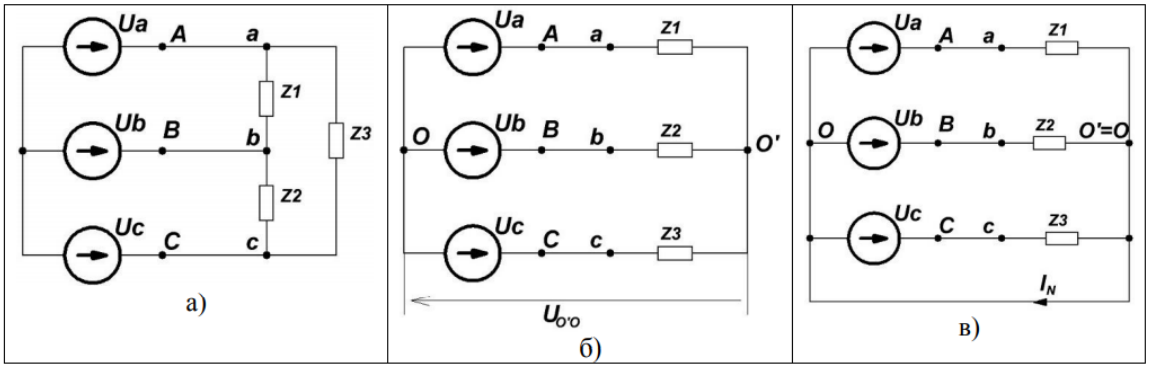

Рис. 1.1

Таблица 1.1 – Варианты параметров для заданий № 1 – № 3

№	$U_ф$, В	*Z1=Z2=Z3, Ом*
6.	140	$-i \cdot 100$