Задание

<u>Расчет электрической цепи постоянного тока</u>

Содержание работы

1. Рассчитать токи во всех ветвях электрической цепи

а) методом непосредственного применения правил Кирхгофа;
б) методом контурных токов;
в) методом узловых потенциалов.
Результаты расчетов свести в таблицу.

Составить и решить уравнение баланса мощностей.

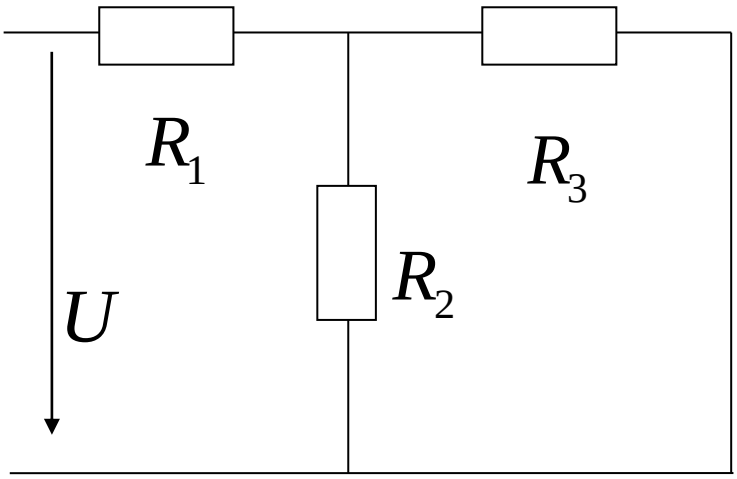

Рисунок 1

ПАРАМЕТРЫ ЦЕПИ ПРИВЕДЕНЫ В ТАБЛИЦЕ 1.

U_1, В	R_1 **Ом**	R_2 **Ом**	R_3 **Ом**
48	**300**	**230**	**110**